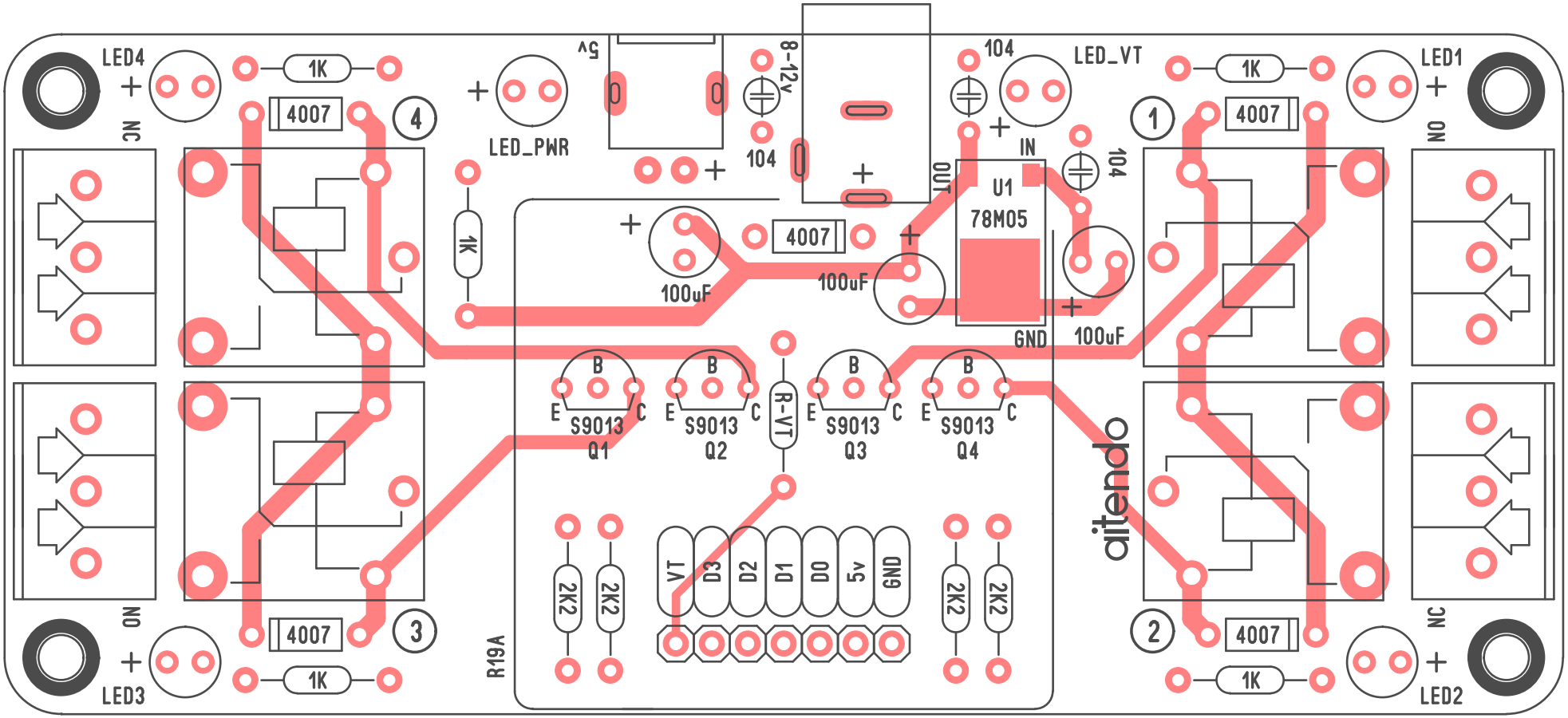
LED4
NC
1K
4007
4
LED_PWR
5v
8-12v
104
100uF
4007
1K
LED_VT
104
IN
OUT
U1
78M05
GND
100uF
1K
4007
1
LED1
NO
B
E
C
S9013
Q1
S9013
Q2
R-VT
S9013
Q3
S9013
Q4
2K2
2K2
VT
D3
D2
D1
D0
5v
GND
2K2
2K2
R19A
aitendo
NO
LED3
4007
1K
3
2
4007
1K
NC
LED2